DB X35

8 800 7000 994
(Звонок по России бесплатный)

Данные изображения носят иллюстративный характер и могут содержать элементы, оплачиваемые отдельно.

САМОХОДНЫЙ БЕТОНОСМЕСИТЕЛЬ DB X35

DB X35 пригоден для перевозки в контейнерах, представляет собой самый компактный и эргономичный бетоносмеситель с передней загрузкой в своей категории. Имея совсем небольшие размеры, она отличается поразительной маневренностью и устойчивостью и обеспечивает производительность 3,5 м^3 бетона в час. Большая площадь остекления кабины и особая форма загрузочного ковша обеспечивают максимальный обзор при бетонировании. Благодаря эргономичности, простоте применения, высокой дневной производительности (которая может достигать до 100 м^3 бетона в смену) и надежности, этот высокопроизводительный автобетоносмеситель с самозагрузкой является, несомненно, самым идеальным для аренды и для проведения ремонтных работ.

FIORI

CAMTEK
ОФИЦИАЛЬНЫЙ ПРЕДСТАВИТЕЛЬ
FIORI GROUP S.P.A. В РОССИИ

www.fiorigroup.ru

DB X35

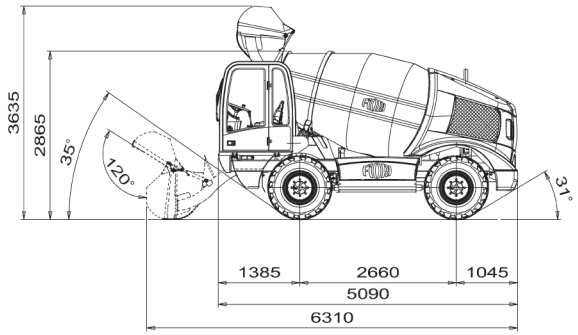

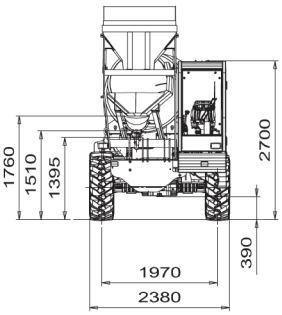

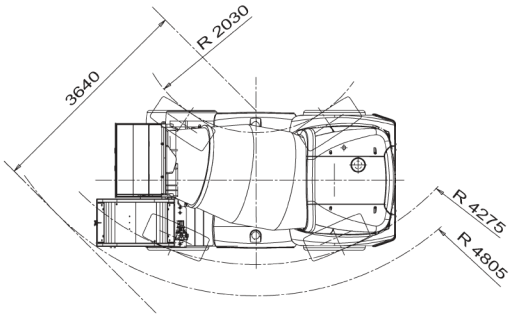

ДИЗЕЛЬНЫЙ ДВИГАТЕЛЬ	Этап IIIA / Уровень 3		
Модель :	PERKINS серии 1.104 турбо		
Рабочий объем, Цилиндры :	4.400 куб. см – 4 в линию		
Впрыск :	прямой с механическим управлением		
Охлаждение :	водяное, сухой воздушный фильтр		
Макс. мощность :	83 кВт (113 Л-С)		
Мощность рег. :	83 кВт (2.200 об./мин.)		
Макс. крутящий момент :	418 Нм при 1.400 об./мин.		

ЭЛЕКТРОСИСТЕМА

Генератор ..... 12 В - 55 А
Аккумулятор ..... 12 В емкость 132 А ч (600 А)
Система дорожного освещения.

ПОЛНОПРИВОДНАЯ ТРАНСМИССИЯ 4X4

Гидростатическая автомобильная трансмиссия с насосом с регулируемым рабочим объемом и гидравлическим двигателем с регулируемым рабочим объемом с электрогидравлическим приводом с реверсированием хода рулем.
Механическая коробка передач с «рабочим ходом» и «транспортным ходом» с электрогидравлическим приводом.

СКОРОСТИ

	4 вперед	2 назад
1-я	0 - 3,0 км/ч	0 - 3,0 км/ч
2-я	0 - 7,2 км/ч	0 - 3,0 км/ч
3-я	0 - 10,0 км/ч	0 - 10,0 км/ч
4-я	0 - 25,0 км/ч	0 - 10,0 км/ч

Отношение тянущее усилие / масса 48%

ОСИ И КОЛЕСА

Передняя управляемая с планетарными редукторами в ступицах колес и коробкой передач, соединяемой фланцем.
Задняя качающаяся (± 6°) управляемая с планетарными редукторами в ступицах колес.
Шины ..... 405/70-20 PR

ТОРМОЗА

Рабочий и аварийный с внутренними дисками в масляной ванне, действующими на 4 колеса, привод усилительным насосом на двойном независимом контуре. Стояночный самоблокируемый с внутренними дисками в масляной ванне на переднем мосту, электрогидравлическая разблокировка.

РУЛЕВОЕ УПРАВЛЕНИЕ

С гидроуправлением «load-sensing» с двойным рабочим объемом на 4 управляемых колесах; устройство выбора поворота для: 2 управляемых колес, 4 управляемых колес – рулевое управление в режиме «концентрический ход».

ВОДЯНАЯ СИСТЕМА

Самовсасывающий объемный водяной насос с быстрым всасыванием.
Максимальная производительность .. 250 л/мин.
Максимальный напор ..... 4 бар
Два установленных противоположно полиэтиленовых резервуара для предупреждения образования ржавчины, соединенные между собой, общей емкостью ..... 870 литров.
Контроль подачи воды в барабан с электромагнитным расходомером и считыванием поданного количества в литрах на дисплее в кабине.
Включение водяного насоса с места водителя.
Выбор всасывания с земли при помощи трубопроводов быстрого соединения.

ПЕРЕМЕШИВАНИЕ И ВЫГРУЗКА

Барабан с двойным полуконусом со смесительными винтами с двойной спиралью и выпуклым днищем.
Геометрический объем барабана ... 5.000 литров
Частота вращения барабана ..... 24 об./мин.
Выработка бетона класса S1 ..... 3,5 куб. м
Вращение барабана при помощи поршневого насоса с регулируемой производительностью и гидравлического орбитального двигателя с замкнутым контуром с электрическим бесконечно малым регулированием, установленным в кабине.
Выпускной желоб с гидравлическим наклоном домкратом двойного действия с органом управления в кабине.
1 удлинитель выпускного желоба в комплекте с машиной.

ГИДРАВЛИЧЕСКАЯ СИСТЕМА ОБОРУДОВАНИЯ

Шестеренчатый насос
Макс. производительность ..... 45 л/мин.
Макс. давление ..... 230 бар
Распределитель с 3 элементами с многофункциональным рычагом управления.
Алюминиевый теплообменник для охлаждения гидравлического масла.
Всасывание с замкнутым контуром под давлением с масляным фильтром, заменяемым снаружи.

ЗАГРУЗОЧНЫЙ СОВОК

Устройство загрузки с захватывающим ковшом и подъемными рычагами, управляемыми гидроцилиндрами двойного действия. Автоматический разгрузочный люк с приводом механическим рычагом.
Объемная емкость ..... 680 литров
Число совков для загрузки ..... ок. 9

КАБИНА

Закрытая кабина с подогревом, соответствующая требованиям защиты от опрокидывания (ROPS) и падающих предметов (FOPS) Уровень I
Переднее откидное стекло.
Анатомическое сиденье с эластичной подвеской с регулированием по высоте, ремни безопасности.

ЗАПРАВКА

Топливный бак ..... 85 литров
Общая емкость гидравлической системы ..... 95 литров
Моторное масло ..... 9 литров

МАССЫ

Рабочая транспортировочная масса ..... 6 200 кг
Максимальная масса ..... 14 900 кг
Полезная грузоподъемность ..... 8 700 кг

* Соответствует Директиве 2006/42/EC

Действительно с 06/2014. Все технические характеристики ориентировочны и могут меняться без объявления.

ЗАО «САМТЕК» | 445043, Самарская обл., г. Тольятти | ул. Коммунальная, 37А | Тел. +7 (8482) 39-28-29 | **www.fiorigroup.ru**